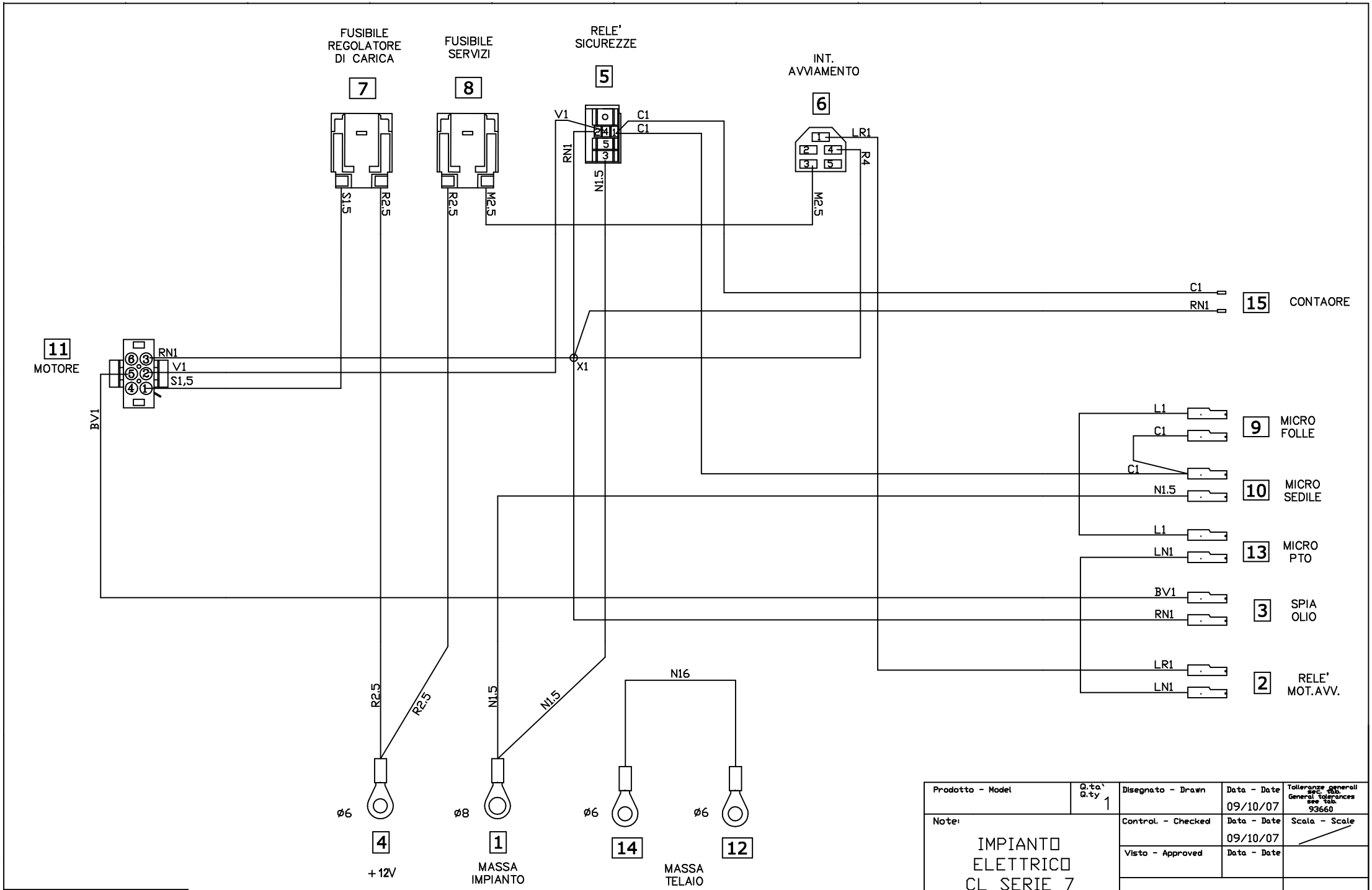

TABELLA COLORI / COLOURS TABLE			
M	Marrone/Brown	C	Arancio/Orange
V	Verde/Green	A	Azzurro/Blue
Z	Viola/Violet	B	Bianco/White
N	Nero/Black	L	Blu/Dark Blue
S	Rosa/Pink	G	Giallo/Yellow
R	Rosso/Red	H	Grigio/Gray

C.A.D.	MODIFICARE SOLO SU SISTEMA CAD HANDLING ON CAD SYSTEM ONLY

0 20 30 40 50 60 10 70 80 90 100 mm

Scala per copie da microfilm - Microfilm printscale

Prodotto - Model	Q.ta' Q.ty 1	Disegnato - Drawn	Data - Date 09/10/07	Tolleranze generali sec. tab. General tolerances see tab. 93660
Note: IMPIANTO ELETTRICO CL SERIE 7		Control. - Checked	Data - Date 09/10/07	Scala - Scale
		Visto - Approved	Data - Date	
Codice cliente 56794				
Denominaz. - Name GRILLO		N. dis. - P/N 37151300		Tav. Sheet 2 di of 2
N. dis. grezzo Raw	Componente del Component of		Sostituisce Superseed	